Техническое описание блок-контейнеров РОСМОДУЛЬ.
Наши преимущества.

ТУ 25.11.10-001-09657380-2017, сертификат соответствия SSAQ 001.1.4.0468

Блок контейнеры РОСМОДУЛЬ это отработанная и надёжная конструкция, выполненная из качественных материалов и позволяющая на основе базового конструктива производить блок-контейнеры как для офисно-бытовых так и для технических целей, рис.1.

Типовые контейнеры РОСМОДУЛЬ производятся по ISO нормам, узлы контейнеров стандартизированы, рис.4, и поэтому они легко соединяются в модульные здания любых конфигураций.

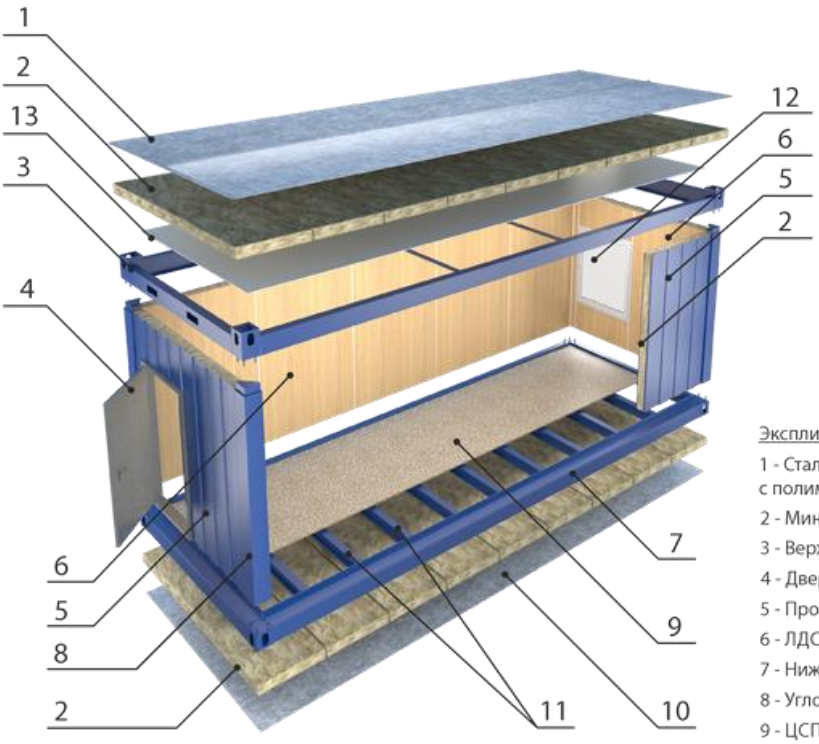

Экспликация:

1 - Стальной оцинкованный лист 0,55 мм с полимерной окраской
2 - Минеральная вата КНАУФ 100 мм
3 - Верхняя рама стальной профиль 180x70x3 мм
4 - Дверь металлическая двухлистовая
5 - Профлист С-8 0,5 мм RAL 9002, 5005, 7004
6 - ЛДСП 8 мм, цвет дуб Гальяно
7 - Нижняя рама из профиля 120x50x3 мм с гидрозамком
8 - Угловая стойка 175x150x3 мм
9 - ЦСП 16 мм с покрытием износостойким линолеумом
10 - Дно оцинкованный лист С-8 0,4 мм
11 - Стальные лаги с шагом 0,6 м, с обрешёткой
12 - Окно ПВХ 0,9x1,1 м
13 - Обшивка потолка ЛДСП 8 мм, цвет белый

Рис.1.

Изм.	Кол.	Лист	№док	Подпись	Дата	ТО-РОСМОДУЛЬ		
Нач.						ТЕХНИЧЕСКИЕ ОСОБЕННОСТИ КОНТЕЙНЕРОВ РОСМОДУЛЬ	Стадия	Лист	Листов
Составил								1	
							ООО «РОСМОДУЛЬ»		
Н.контролер									

Взам. инв. №

Подпись и дата

Инв. № подл.

Каркас.

Каркас контейнера производится из сложногнутого профиля сечением не менее185х80х3 мм и/или трубы сечением не менее 80х80 мм, с металлическими лагами пола и рассчитан на установку модулей в три этажа.

Нагрузка на пол контейнера в стандартном исполнении не менее 250 кг/м2. В технических контейнерах производится усиление пола до нагрузки 2000 кг/м2.

Окраска.

1. Перед окраской каркас тщательно зачищается, грунтуется и окрашивается высококачественной алкидной эмалью на основе фосфата цинка PRIMALKYD ZP 488 LT. Толщина покрытия сухой плёнки 80 – 120 мкм.
2. Обязательно окрашиваются внутренние скрытые полости каркаса.

Для морского климата применяется специальная окраска:

1-й слой: Двухкомпонентный эпоксидный грунт PRIMAPOX®LGMicrozinc 60 мкм

2-й слой: Двухкомпонентная эпоксидная грунт-эмаль PRIMAPOX®MetalcoatMRS

3-й слой: Двухкомпонентная быстровысыхающая полуматовая полиуретановая УФ-стойкое финишное эмаль PRIMATAN®TOP40

Утепление.

Для утепления применяется высококачественный экологичный утеплитель КНАУФ термоплита 0,37, а в северном исполнении базальтовый утеплитель типа ПАРОК. Укладка утеплителя тщательно контролируется с составлением акта скрытых работ. Рис.5.

Пол.

В стандартном исполнении для покрытия пола применяется OSB-2 толщиной 22 мм, или ЦСП 16 мм с наклейкой на неё высококачественного износостойкого гомогенного линолеума Horizon 011.

Кровля.

Конструкция кровли контейнера позволяет применять её как для бытовых, так и для технических модулей, рис.6:

1. Кровля не ржавеет, т.к. Выполнена из оцинкованного и дополнительно окрашенного полимерным покрытием стального листа 0.55 мм.

2. Кровля никогда не протекает, т.к. фальцевый стык по центру и кровля по периметру надёжно завальцованы и гидроизолированы (стык листов находится вне зоны стекания воды), а также дополнительно уплотнены герметиком. Кровля выполнена со скатом от центра к краям.

Прочие элементы.

Все деревянные элементы блок-контейнера проходят обязательное антисептирование и антипирирование, рис.5. Брус и доска обрабатывается в 4х стороннем станке для исключения неровностей стен и потолка при монтаже.

Все детали контейнеров производятся и монтируются тщательно и аккуратно, после монтажа блок контейнер проходит заключительную контрольную приемку, а при необходимости контрольную сборку в цехе.

Решение всех проблем.

Мы производим блок-контейнеры любых размеров, любой конфигурации, любого конструктива и с любой наружной и внутренней отделкой на заказ, рис.7. Мы учтём все ваши пожелания и замечания, а также учитывая наш опыт посоветуем вам различные варианты решения поставленной задачи.

У нас есть стандартно разработанные варианты отделки интерьеров помещений с различной отделкой стен, пола и потолков, если же есть необходимость в индивидуальном дизайне, мы также готовы выполнить ваши пожелания, рис.9.

Производство.

Производство, складские и бытовые помещения располагаются на площади более 5000 кв.м. и позволяют производить до 100 блок-контейнеров в месяц, рис.2.

Взам. инв. №	
Подпись и дата	
Инв. № подл.	

						ТО-РОСМОДУЛЬ	Лист
Изм.	Кол.	Лист	№док	Подпись	Дата		4

Рис.2 Фото из производственных цехов завода РосМодуль.

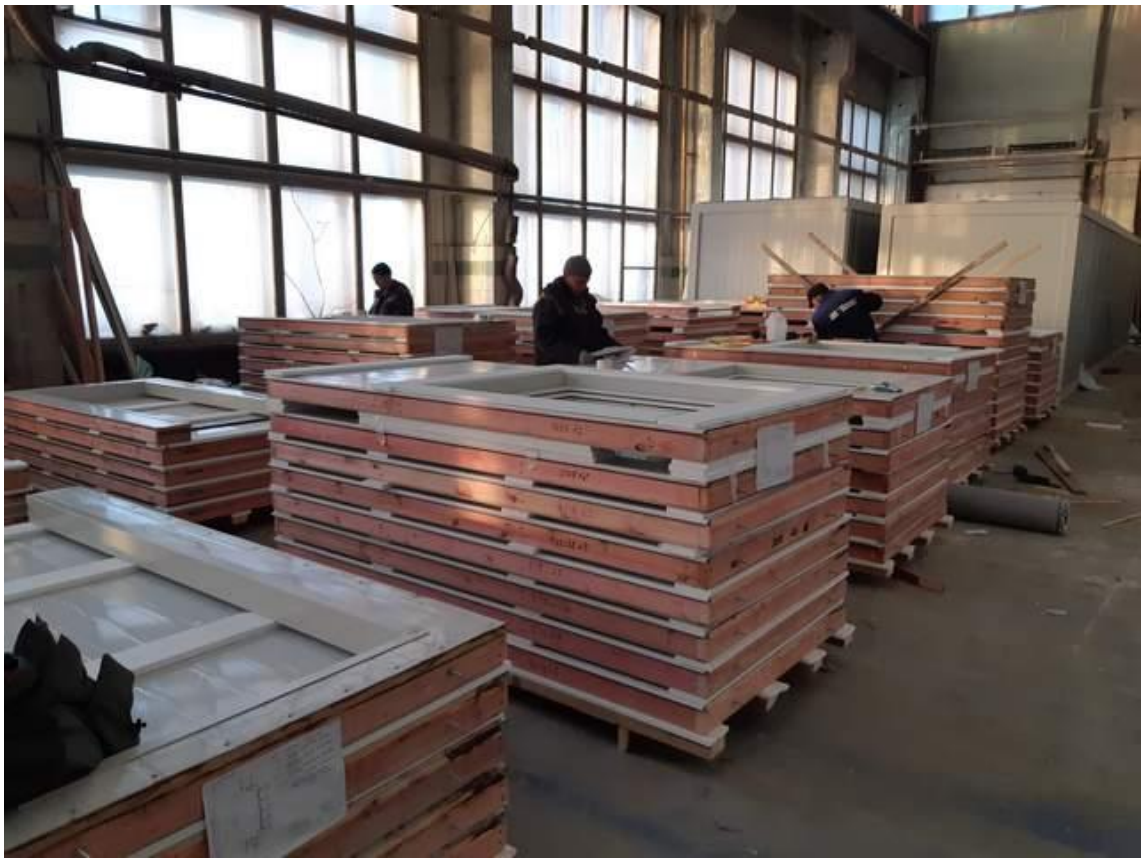

Рис.3 Производство панелей для сборно-разборных контейнеров

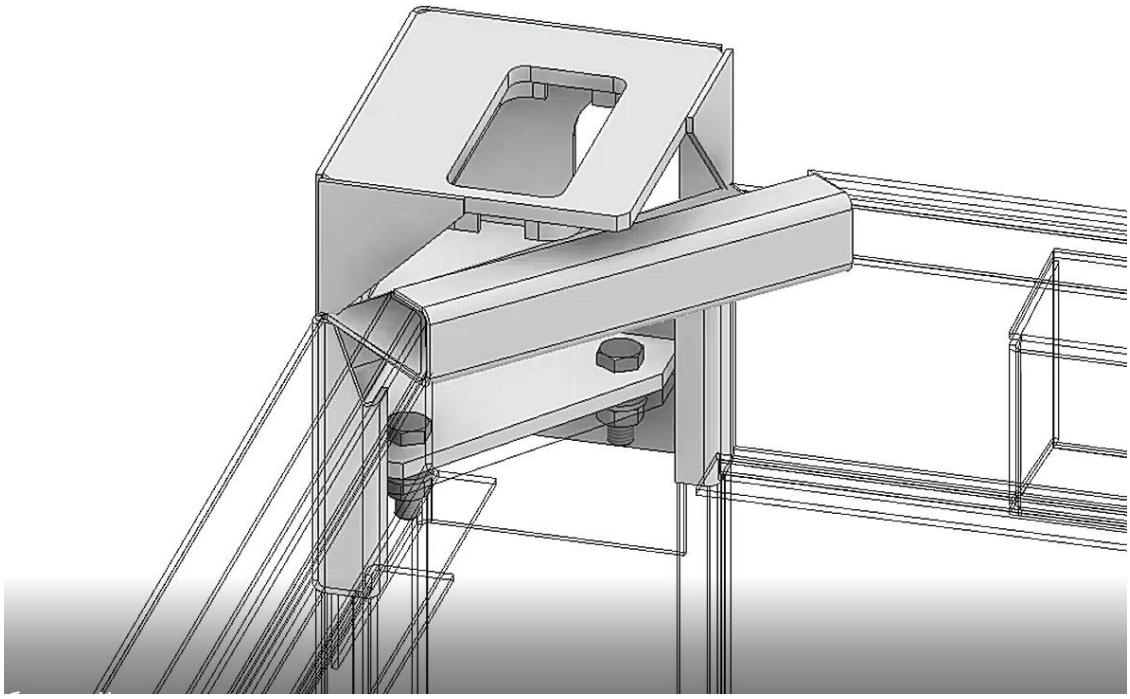

Рис.4 Схема углового фитинга типового блок-контейнера РосМодуль

Рис.5 Утепление стен, деревянные элементы антисептированны

Рис. 6 Монтаж кровельного покрытия

Рис.7 Исполнение контейнера на заказ под модуль пожаротушения

Рис.8. Пробная сборка модульного здания под размещение оборудования водоочистки из 14-ти метровых контейнеров

Рис.9 Пример индивидуального дизайна интерьера офиса и коридора здания

Взам. инв. №

Подпись и дата

Инв. № подл.

Изм.	Кол.	Лист	№док	Подпись	Дата

ТО-РОСМОДУЛЬ

Взам. инв. №

Подпись и дата

Инв. № подл.

Изм.	Кол.	Лист	№док	Подпись	Дата

ТО-РОСМОДУЛЬ